PRODUCED BY AN AUTODESK EDUCATIONAL PRODUCT

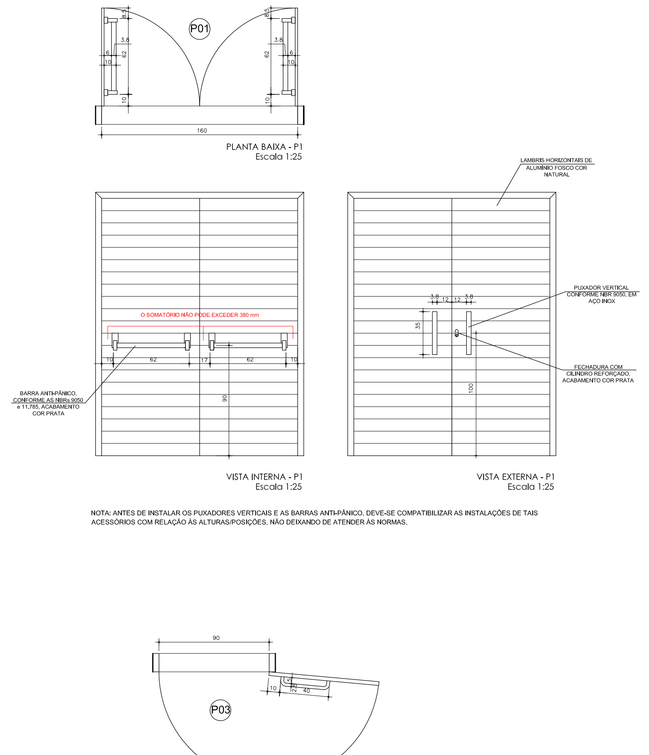


NOTA: ANTES DE INSTALAR OS PUXADORES VERTICAIS E AS BARRAS ANTIPÂNICO, DEVE-SE COMPATIBILIZAR AS INSTALAÇÕES DE TAIS ACESSÓRIOS COM RELAÇÃO ÀS ALTURAS/POSIÇÕES, NÃO DEIXANDO DE ATENDER ÀS NORMAS.

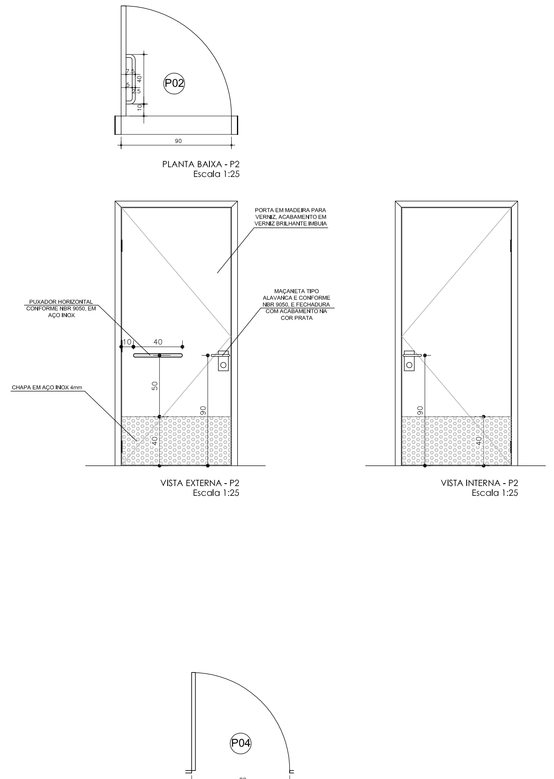


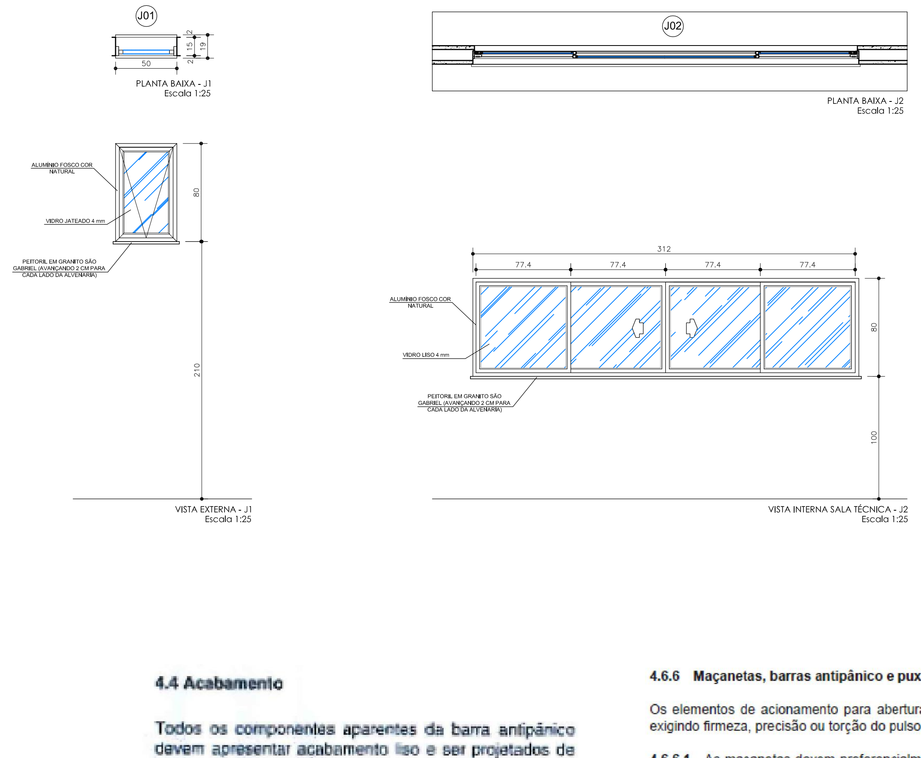


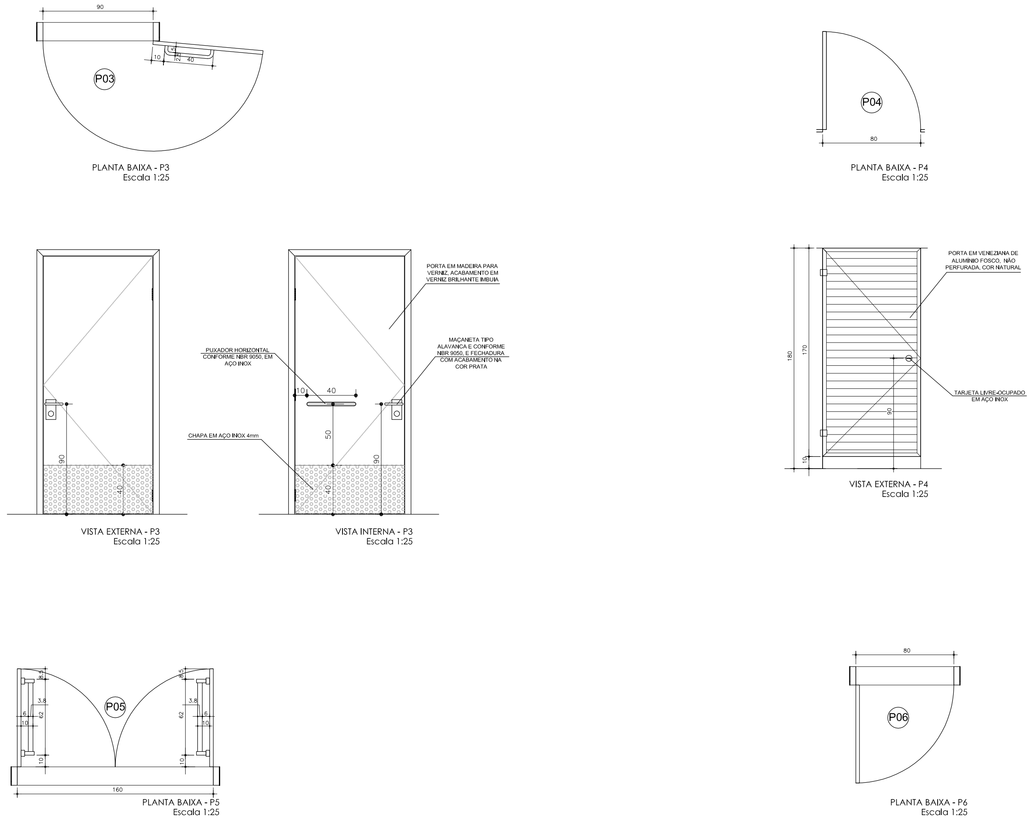


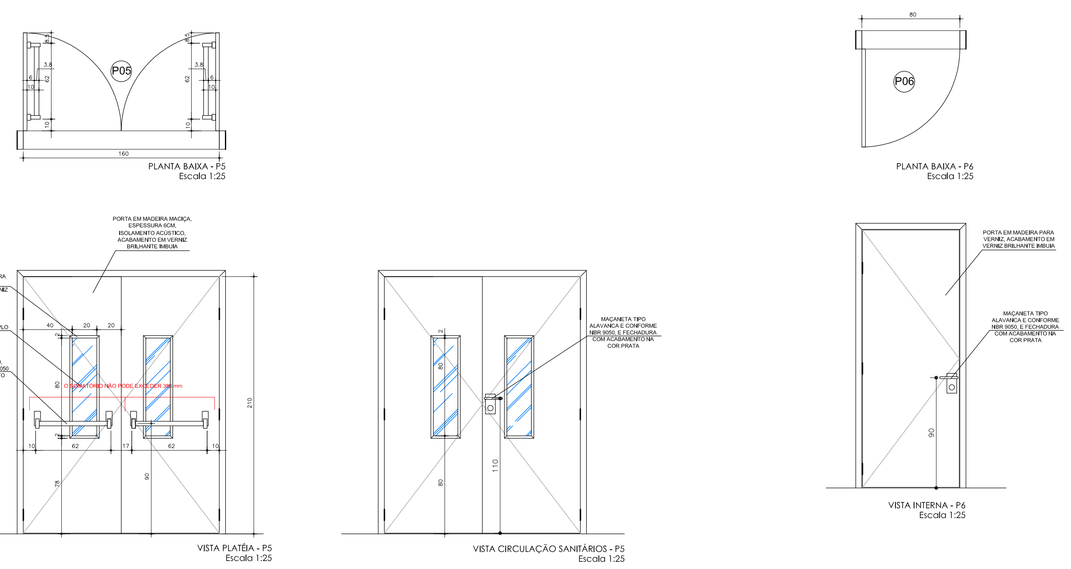


NOTA: ANTES DE INSTALAR A MAÇANETA E AS BARRAS ANTI-PÂNICO, DEVE-SE COMPATIBILIZAR AS INSTALAÇÕES DE TAIS ACESSÓRIOS COM RELAÇÃO ÀS ALTURAS, NÃO DEIXANDO DE ATENDER ÀS NORMAS.

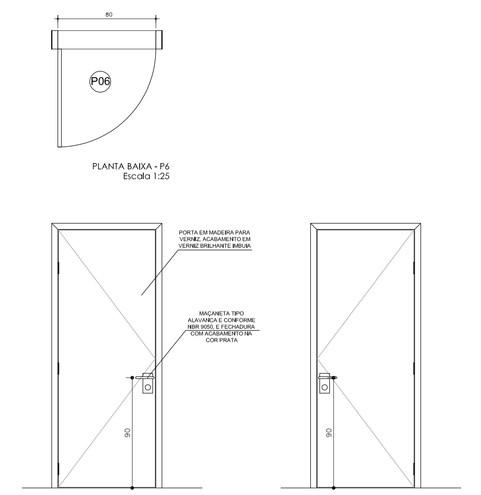


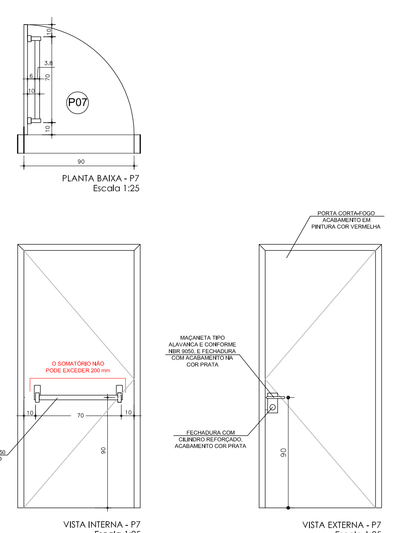


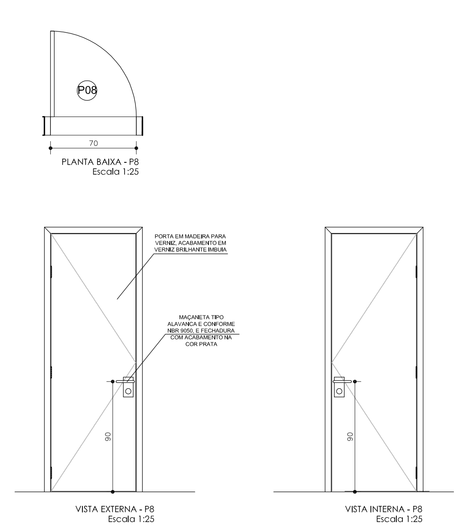


## 4.4 Acabamento

Todos os componentes aparentes da barra antipânico devem apresentar acabamento liso e ser projetados de forma que não prendam a roupa dos usuários e não lhes ocasionem ferimentos.

**4.4.1** Os componentes da barra antipânico devem apresentar acabamentos que assegurem uma proteção de tal ordem que resistam, no mínimo, a 120 h de ensaio em névoa salina, conforme a NBR 8094.

**4.4.1.1** É considerada reprovada a amostra que apresentar falhas iguais ou superiores a 3,2 mm para cada lado das incisões, conforme critério de classificação da ASTM D 1654, e deterioração superficial superior ao grau de oxidação 6 (áreas de oxidação superior ou igual a 1%), conforme classificação da ASTM D 610.

**4.4.2** Quando a barra antipânico for equipada com maçaneta no lado oposto, esta deve apresentar acabamento liso, sem defeitos de qualquer natureza, e atender ao disposto em 4.3.1 e 4.4.1.

## 4.5 Identificação

**4.5.1** Deve estar marcada na barra antipânico, de forma legível e indelével, a sigla ou marca do fabricante.

**4.5.2** A barra de acionamento deve conter inscrita, de maneira indelével e perfeitamente visível ao usuário, a palavra "EMPURRE", em letras de no mínimo 15 mm de altura e 7,5 mm de largura. Esta marcação pode ser substituída por uma placa, fixada à porta, a 1 500 mm do piso, com dimensões mínimas de 200 mm x 100 mm, com instruções gráficas indicativas de funcionamento.

## 5.2 Dimensões

**5.2.1** Os trincos devem ser dimensionados de modo que seja permitido um recolhimento mínimo de 15 mm e um encaixe mínimo de 10 mm nos alojadores. Quando em posição de recolhimento, não devem oferecer qualquer impedimento à livre movimentação da porta.

**5.2.2** A superfície de contato para acionamento da barra antipânico deve apresentar dimensões mínimas de 22 mm em seu eixo vertical.

**5.2.3** A barra acionadora, quando em posição de repouso, não deve se projetar mais de 100 mm em relação ao plano da porta.

**5.2.4** No fim do curso de acionamento da barra do tipo radial, a distância entre a face da porta e a barra deve ser de no mínimo 25 mm, com a finalidade de proteger a mão do usuário.

**5.2.5** A barra acionadora deve ser posicionada entre 900 mm e 1 100 mm acima do piso.

**5.2.6** A empunhadura da maçaneta deve ter 100 mm de comprimento, no mínimo, e uma única extremidade livre.

**5.2.7** O afastamento da maçaneta em relação ao plano da porta, no trecho da empunhadura, deve ser de 40 mm, no mínimo.

**5.2.8** A haste de interligação entre o sistema de acionamento, do lado contrário ao sentido de fuga, e o mecanismo antipânico propriamente dito deve ser de aço, com perfil adequado de encaixe.

**5.2.9** O comprimento efetivo da barra de acionamento deve ser no máximo 200 mm inferior à largura efetiva do vão livre da porta, conforme a figura A.7. No caso de porta dupla, o comprimento efetivo das barras de acionamento deve ser no máximo 380 mm inferior à largura efetiva do vão livre das portas, conforme a figura A.8.

NBR 11785:1997

### 4.6.6 Maçanetas, barras antipânico e puxadores

Os elementos de acionamento para abertura de portas devem possuir formato de fácil pega, não exigindo firmeza, precisão ou torção do pulso para seu acionamento.

**4.6.6.1** As maçanetas devem preferencialmente ser do tipo alavanca, possuir pelo menos 100 mm de comprimento e acabamento sem arestas e recurvado na extremidade, apresentando uma distância mínima de 40 mm da superfície da porta. Devem ser instaladas a uma altura que pode variar entre 0,80 m e 1,10 m do piso acabado, conforme Figura 16.

**4.6.6.2** Os puxadores verticais para portas devem ter diâmetro entre 25 mm e 45 mm, com afastamento de no mínimo 40 mm entre o puxador e a superfície da porta. O puxador vertical deve ter comprimento mínimo de 0,30 m. Devem ser instalados a uma altura que pode variar entre 0,80 m e 1,10 m do piso acabado, conforme Figura 16.

**4.6.6.3** Os puxadores horizontais para portas devem ter diâmetro entre 25 mm e 45 mm, com afastamento de no mínimo 40 mm. Devem ser instalados a uma altura que pode variar entre 0,80 m e 1,10 m do piso acabado, conforme Figura 16.

**4.6.6.4** As barras antipânico devem ser apropriadas ao tipo de porta em que são instaladas e devem atender integralmente ao disposto na ABNT NBR 11785. Se instaladas em portas corta-fogo, devem apresentar tempo requerido de resistência ao fogo compatível com a resistência ao fogo destas portas. Devem ser instaladas a uma altura de 0,90 m do piso acabado.

Dimensões em metros

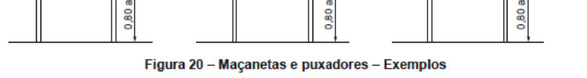


**Figura 20 – Maçanetas e puxadores – Exemplos**

**6.11.2.6** As portas devem ter condições de serem abertas com um único movimento, e suas maçanetas devem ser do tipo alavanca, instaladas a uma altura entre 0,80 m e 1,10 m. Recomenda-se que as portas tenham, na sua parte inferior, no lado oposto ao lado da abertura da porta, revestimento resistente a impactos provocados por bengalas, muletas e cadeiras de rodas, até a altura de 0,40 m a partir do piso, conforme Figura 84.

**6.11.2.7** As portas de sanitários e vestiários devem ter, no lado oposto ao lado da abertura da porta, um puxador horizontal, conforme a Figura 84, associado à maçaneta. Deve estar localizado a uma distância de 0,10 m do eixo da porta (dobradiça) e possuir comprimento mínimo de 0,40 m, com diâmetro variando de 35 mm a 25 mm, instalado a 0,90 m do piso. O dispositivo de travamento deve observar o descrito em 4.6.8. Recomenda-se que estas portas ou batentes tenham cor contrastante com a da parede e do piso de forma a facilitar sua localização.

Dimensões em metros

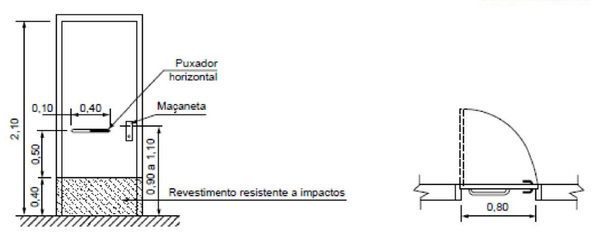


**a) Vista frontal** **b) Vista superior**

**Figura 84 – Portas com revestimento e puxador horizontal**

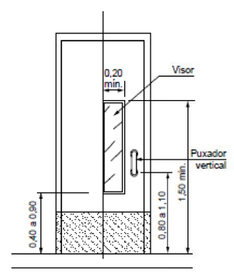


**Figura 85 – Porta do tipo vaivém**

| | |
|---|---|
| SETOR: RECANTO DAS EMAS, BRASÍLIA-DF | |
| ENDEREÇO: AV. MONJOLO, CHÁCARA 22, NÚCLEO RURAL MONJOLO | |
| PROPRIETÁRIO: INSTITUTO FEDERAL DE EDUCAÇÃO, CIÊNCIA E TECNOLOGIA DE BRASÍLIA | |
| AUTOR DO PROJETO: ARQ. E URB. ROGÉRIO OLIVEIRA DE ARAÚJO - CAU A75081-6 | |
| AUTOR DO PROJETO: ARQ. E URB. JANAÍNA CÂNDIDA DA SILVA - CAU A37815-1 | |
| RESP. TÉCNICO: | |
| PROPRIETÁRIO: INSTITUTO FEDERAL DE EDUCAÇÃO, CIÊNCIA E TECNOLOGIA DE BRASÍLIA | |
| AUTOR DO PROJETO: ARQ. E URB. ROGÉRIO OLIVEIRA DE ARAÚJO - CAU A75081-6 | |
| AUTOR DO PROJETO: ARQ. E URB. JANAÍNA CÂNDIDA DA SILVA - CAU A37815-1 | |
| RESP. TÉCNICO: | |

INSTITUTO FEDERAL DE EDUCAÇÃO, CIÊNCIA E TECNOLOGIA

PROJETO ARQUITETÔNICO-URBANÍSTICO_IFB RECANTO DAS EMAS
INSTITUTO FEDERAL DE EDUCAÇÃO, CIÊNCIA E TECNOLOGIA DE BRASÍLIA

DETALHAMENTO E NORMAS RELACIONADAS AS EDIFÍCIOS

ÁREA CONSTRUÇÃO: 1.085,34m² ÁREA TERRENO: 27.556,76m²

DATA: JULHO DE 2017 ESCALA: ver nos desenhos DESENHO.IFB

PRANCHA 07/09

PRODUCED BY AN AUTODESK EDUCATIONAL PRODUCT
PRODUCED BY AN AUTODESK EDUCATIONAL PRODUCT
PRODUCED BY AN AUTODESK EDUCATIONAL PRODUCT