DETALHE 08

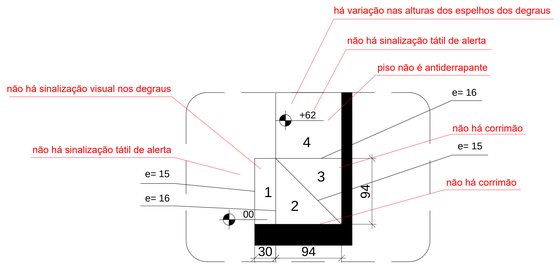

Nota: A escada existente é em carpete vermelho.

DET.08 - PLANTA - ESCADA - SITUAÇÃO ATUAL / DIAGNÓSTICO
Escala: 1/30

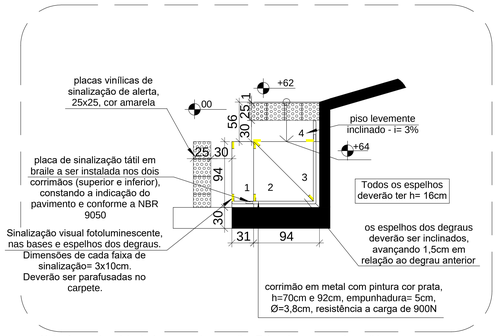

Nota: A escada existente é em carpete vermelho. Tal acabamento será mantido.

DET.08 - PLANTA - ESCADA - PROJETO MODIFICADO
Escala: 1/30

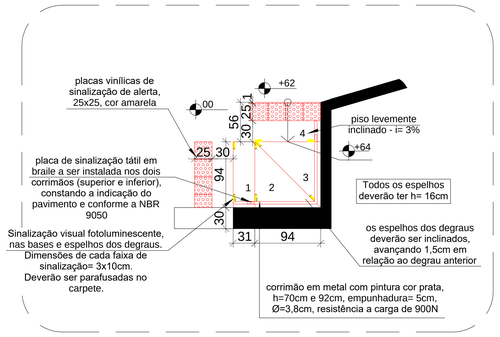

DET.08 - PLANTA - ESCADA - CONSTRUIR E DEMOLIR
Escala: 1/30

LEGENDA
a construir
a demolir
a manter

DETALHE 09

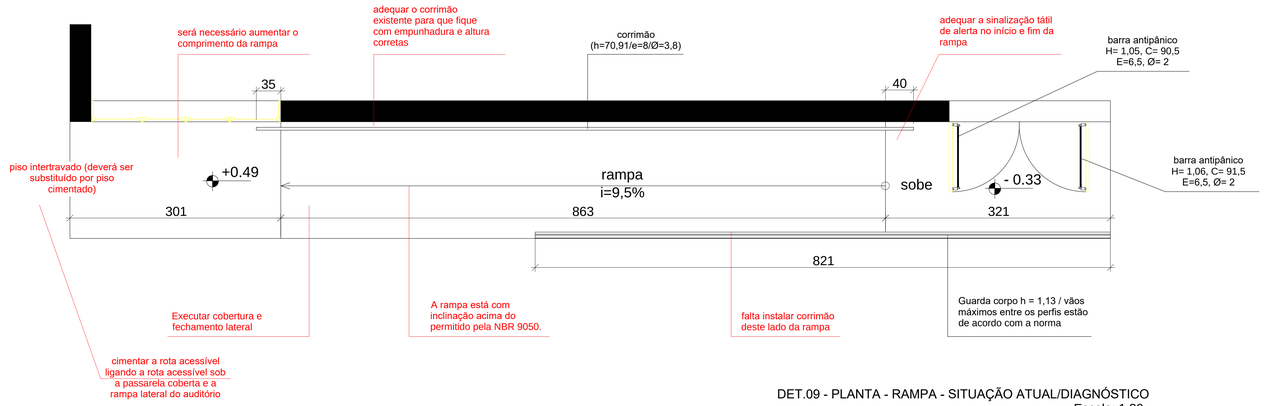

DET.09 - PLANTA - RAMPA - SITUAÇÃO ATUAL/DIAGNÓSTICO
Escala: 1:30

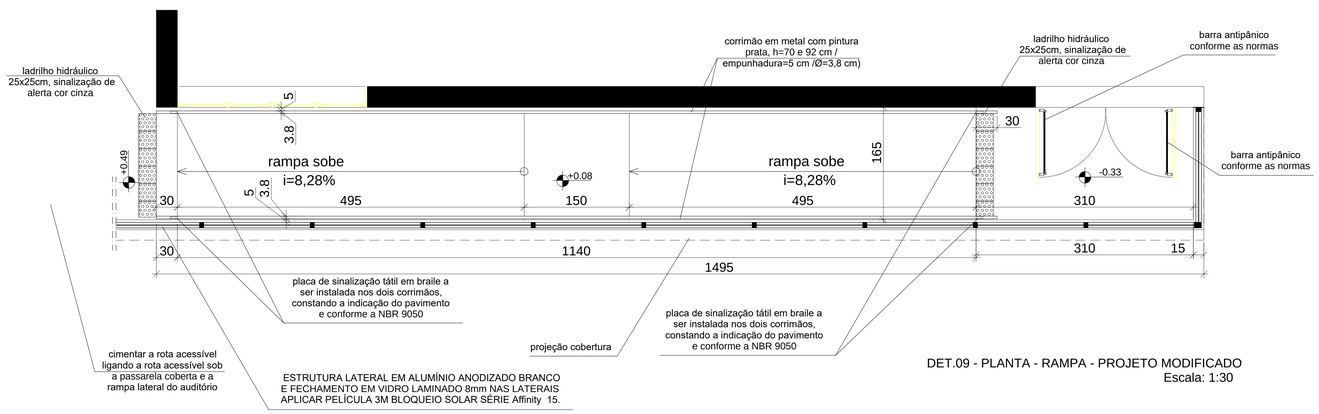

DET.09 - PLANTA - RAMPA - PROJETO MODIFICADO
Escala: 1:30

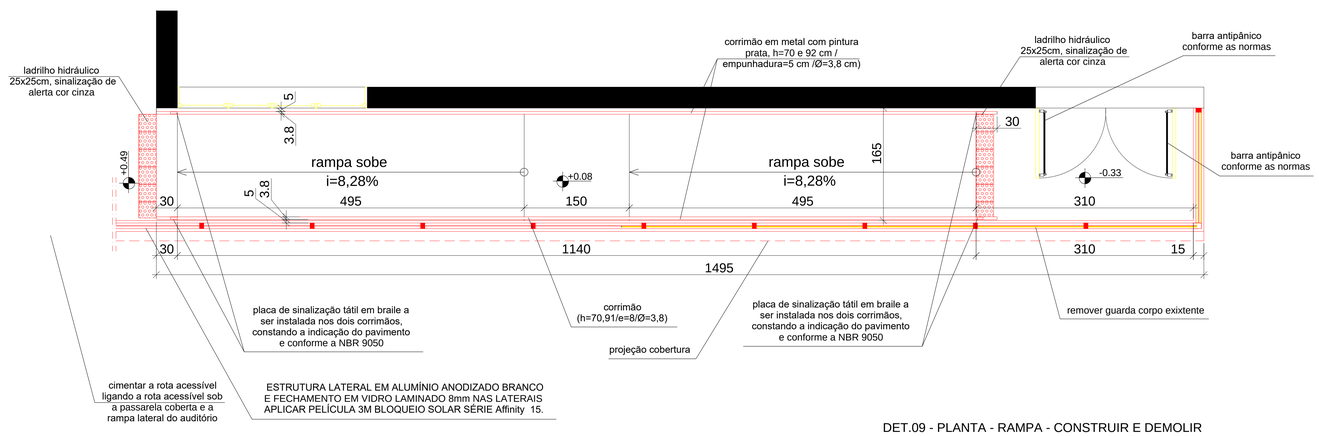

DET.09 - PLANTA - RAMPA - CONSTRUIR E DEMOLIR
Escala: 1:30

LEGENDA
a construir
a demolir
a manter

SETOR: SAMAMBAIA

ENDEREÇO: VIA LIGAÇÃO TAGUATINGA SUL - SAMAMBAIA, LT.01, COMPLEXO BOCA DA MATA, SAMAMBAIA, BRASÍLIA - DF

PROPRIETÁRIO: INSTITUTO FEDERAL DE EDUCAÇÃO, CIÊNCIA E TECNOLOGIA DE BRASÍLIA

AUTOR DO PROJETO: ARQ. E URB. JANAÍNA CÂNDIDA DA SILVA - CAU A37815-1

AUTOR DO PROJETO: ARQ. E URB. ROGÉRIO OLIVEIRA DE ARAÚJO - CAU A75081-6

RESP. TÉCNICO:

PROPRIETÁRIO: INSTITUTO FEDERAL DE EDUCAÇÃO, CIÊNCIA E TECNOLOGIA DE BRASÍLIA

AUTOR DO PROJETO: ARQ. E URB. JANAÍNA CÂNDIDA DA SILVA - CAU A37815-1

AUTOR DO PROJETO: ARQ. E URB. ROGÉRIO OLIVEIRA DE ARAÚJO - CAU A75081-6

RESP. TÉCNICO:

INSTITUTO FEDERAL DE EDUCAÇÃO, CIÊNCIA E TECNOLOGIA

PROJETO DE ARQUITETURA - MODIFICAÇÃO COM ACRÉSCIMO DE ÁREA
INSTITUTO FEDERAL DE EDUCAÇÃO, CIÊNCIA E TECNOLOGIA DE BRASÍLIA

CONTEÚDO:
AUDITÓRIO 548,87m²
DETALHES

ÁREA TERRENO: 30.006,05 m² | ÁREA CONSTRUÇÃO: 9.552,85m²

DATA: AGOSTO/2018 | ESCALA: indicada no desenho | DESENHO: IFB

PRANCHA
08/08